Oświadczam, że operat techniczny zawierający rezultaty prac geodezyjnych, w wyniku których powstał niniejszy dokument, uzyskał pozytywny wynik weryfikacji potwierdzony protokołem numer G.6640.614.2022_65882 z dnia 12.04.2022 i został włączony do Państwowego Zasobu Geodezyjnego i Kartograficznego.

Jestem świadomy odpowiedzialności karnej za złożenie fałszywego oświadczenia.

Identyfikator zgłoszenia prac geodezyjnych	G.6640.614.2022
Organ Służby Geodezyjnej i Kartograficznej, który otrzymał zgłoszenie prac	Starosta Kartuski
Imię i nazwisko oraz nr uprawnień zawodowych kierownika prac geodezyjnych	Łukasz Chojecki uprawnienia nr 22857
Wykonawca prac geodezyjnych: MOSTY KATOWICE Sp. z o.o. ul. Rolna 12 40-555 Katowice	Łukasz Janusz Chojecki (Cyfrowo podpisane przez Łukasz Janusz Chojecki DN: cn=Łukasz Janusz Chojecki, c=PL Data: 2022.04.27 08:47:27 +02'00') Łódź, dnia 12.04.2022r.

Oświadczam, że operat techniczny zawierający rezultaty prac geodezyjnych, w wyniku których powstał niniejszy dokument, uzyskał pozytywny wynik weryfikacji potwierdzony protokołem numer G.6640.2009.2021_64067 z dnia 23.02.2022 i został włączony do Państwowego Zasobu Geodezyjnego i Kartograficznego.

Jestem świadomy odpowiedzialności karnej za złożenie fałszywego oświadczenia.

Identyfikator zgłoszenia prac geodezyjnych	G.6640.2009.2021
Organ Służby Geodezyjnej i Kartograficznej, który otrzymał zgłoszenie prac	Starosta Kartuski
Imię i nazwisko oraz nr uprawnień zawodowych kierownika prac geodezyjnych	Łukasz Chojecki uprawnienia nr 22857
Wykonawca prac geodezyjnych: MOSTY KATOWICE Sp. z o.o. ul. Rolna 12 40-555 Katowice	Łódź, dnia 23.02.2022r.

Potwierdzam zgodność niniejszej mapy z mapą do celów projektowych poświadczoną w dniu 23.02.2022 i zaewidencjonowaną pod nr G.6640.2009.2021

Potwierdzam zgodność niniejszej mapy z mapą do celów projektowych poświadczoną w dniu 12.04.2022 i zaewidencjonowaną pod nr G.6640.614.2022

Katowice, dn 06.02.2023r. .... (podpis)

PODGLĄDOWY SZKIC UKŁADU RYSUNKÓW

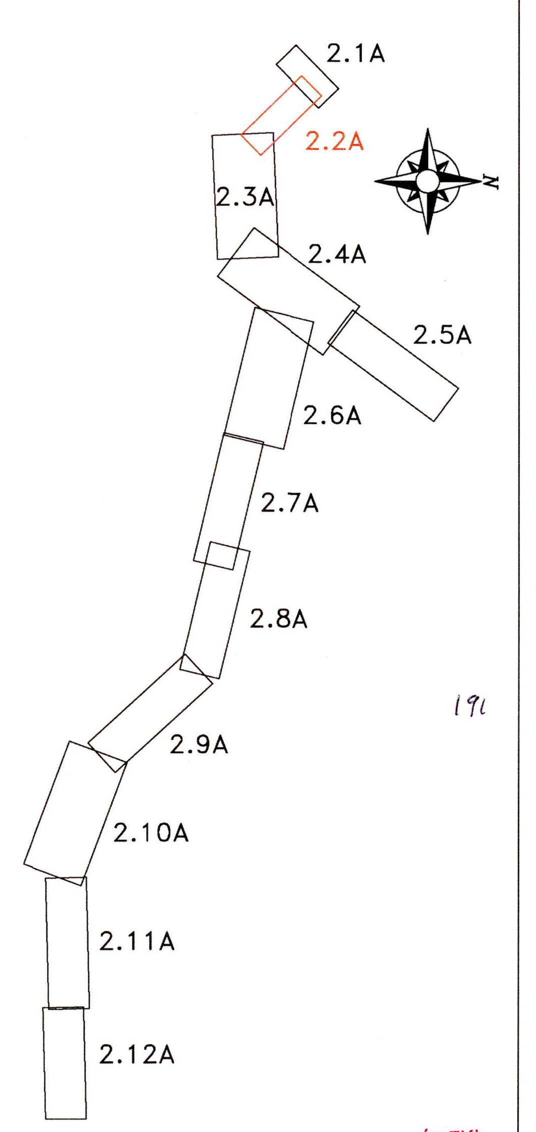

POMORSKI URZĄD WOJEWÓDZKI
w GDAŃSKU
WYDZIAŁ INFRASTRUKTURY
ul. Okopowa 21/27
80-810 Gdańsk

Załącznik nr 3
do decyzji o zezwoleniu na realizację
nr 6zrid/2023/MKH
z dnia 28.03.2023r.

z up. WOJEWODY POMORSKIEGO
Janusz Woliński
Z-CA DYREKTORA
Wydziału Infrastruktury

REWIZJA 00

Inwestor:	GENERALNY DYREKTOR DRÓG KRAJOWYCH I AUTOSTRAD GENERALNA DYREKCJA ODDZIAŁ W GDAŃSKU ODDZIAŁ W GDAŃSKU ul. Subisława 5 80-354 Gdańsk
Wykonawca:	MIRBUD S.A. ul. Unii Europejskiej 18 96-100 Skierniewice KOBYLARNIA S.A. ul. Zakole 1, Kobylarnia 86-061 Brzoza
Jednostka projektowa:	MOSTY KATOWICE Sp. z o.o. ul. Rolna 12 40-555 Katowice
Nazwa obiektu:	Budowa Obwodnicy Metropolii Trójmiejskiej z podziałem na 2 części: Część nr 2: Budowa Obwodnicy Metropolii Trójmiejskiej. Zadanie 2: Węzeł Żukowo (z węzłem) – Węzeł Gdańsk Południe (z węzłem) Odcinek A (km od 17+606,73 do km 30+874,09)
Nr zadania:	402101106_7404
Stadium:	PROJEKT BUDOWLANY
Branża:	PROJEKT ZAGOSPODAROWANIA TERENU
Obiekt:	OBWODNICA METROPOLII TRÓJMIEJSKIEJ
Tytuł rysunku:	**PROJEKT ZAGOSPODAROWANIA TERENU**
Nr rysunku:	PZT 02.02A
Skala:	1:1000
Data:	luty 2022

GŁÓWNY PROJEKTANT	MGR INŻ. CZESŁAW POŁEDNIOK UPRAWNIENIA BUDOWLANE DO PROJEKTOWANIA I KIEROWANIA ROBOTAMI BUDOWLANYMI BEZ OGRANICZEŃ W SPECJALNOŚCI KONSTRUKCYJNO-BUDOWLANEJ NR EWID. 144/97
PROJEKTANT	INŻ. MICHAŁ HOSZOWSKI UPRAWNIENIA BUDOWLANE DO PROJEKTOWANIA BEZ OGRANICZEŃ W SPECJALNOŚCI DROGOWEJ NR EWID. SLK/0810/POOD/05
PROJEKTANT	INŻ. PAWEŁ TELICKI UPRAWNIENIA BUDOWLANE DO PROJEKTOWANIA BEZ OGRANICZEŃ W SPECJALNOŚCI DROGOWEJ NR EWID. SLK/2037/POOD/08
SPRAWDZAJĄCY	INŻ. JAN STANIEWICZ UPRAWNIENIA BUDOWLANE DO PROJEKTOWANIA BEZ OGRANICZEŃ W SPECJALNOŚCI DROGOWEJ NR EWID. SLK/5190/POOD/13