PDMPZ-4
Przejście dolne dla małych zwierząt
Km=3+107,04
PZDs-5
Km=3+324,00
P-5
Projektowany przepust
Km=3+406,0
P-6
Projektowany przepust
Km=3+435,0
PDMPZ-6
Przejście dolne dla małych zwierząt
Km=3+606,60
PZDs-7
Km=4+132,00
P-1
Projektowany przepust
Km=2+584,9
P-2
Projektowany przepust
Km=2+586,4
P-3
Projektowany przepust
Km=2+630,0
P-4
Projektowany przepust
Km=2+028,5
rów R-RK
rów RBN1
rów RBN2.1
DS-2.1
Klasa D, Vp=30km/h
szerokość 5,0 m
DS-2
Klasa D, Vp=30km/h
szerokość 5,0 m
Kościerzyna
Gdańsk
Dz.22
Dz.23
Dz.25
Dz.32
ZJAZD INDYWIDUALNY
165/6
168/3
156/4
119/4
120
133/3
118/16

Oświadczam, że operat techniczny zawierający rezultaty prac geodezyjnych, w wyniku których powstał niniejszy dokument, uzyskał pozytywny wynik weryfikacji potwierdzony protokołem numer G.6640.614.2022_65882 z dnia 12.04.2022 i został włączony do Państwowego Zasobu Geodezyjnego i Kartograficznego.

Jestem świadomy odpowiedzialności karnej za złożenie fałszywego oświadczenia.

Identyfikator zgłoszenia prac geodezyjnych	G.6640.614.2022
Organ Służby Geodezyjnej i Kartograficznej, który otrzymał zgłoszenie prac	Starosta Kartuski
Imię i nazwisko oraz nr uprawnień zawodowych kierownika prac geodezyjnych	Łukasz Chojecki uprawnienia nr 22857 Łukasz Janusz Chojecki Cyfrowo podpisane przez Łukasz Janusz Chojecki DN: cn=Łukasz Janusz Chojecki, c=PL Data: 2022.04.27 08:47:27 +02'00' Łódź, dnia 12.04.2022r.
Wykonawca prac geodezyjnych: MOSTY KATOWICE Sp. z o.o. ul. Rolna 12 40-555 Katowice	

Oświadczam, że operat techniczny zawierający rezultaty prac geodezyjnych, w wyniku których powstał niniejszy dokument, uzyskał pozytywny wynik weryfikacji potwierdzony protokołem numer G.6640.2009.2021_64067 z dnia 23.02.2022 i został włączony do Państwowego Zasobu Geodezyjnego i Kartograficznego.

Jestem świadomy odpowiedzialności karnej za złożenie fałszywego oświadczenia.

Identyfikator zgłoszenia prac geodezyjnych	G.6640.2009.2021
Organ Służby Geodezyjnej i Kartograficznej, który otrzymał zgłoszenie prac	Starosta Kartuski
Imię i nazwisko oraz nr uprawnień zawodowych kierownika prac geodezyjnych	Łukasz Chojecki uprawnienia nr 22857 Łódź, dnia 23.02.2022r.
Wykonawca prac geodezyjnych: MOSTY KATOWICE Sp. z o.o. ul. Rolna 12 40-555 Katowice	

Potwierdzam zgodność niniejszej mapy
z mapą do celów projektowych poświadczoną w dniu 23.02.2022
i zaewidencjonowaną pod nr G.6640.2009.2021
Potwierdzam zgodność niniejszej mapy
z mapą do celów projektowych poświadczoną w dniu 12.04.2022
i zaewidencjonowaną pod nr G.6640.614.2022

Katowice, dn 06.02.2023r.
....
(podpis)

POGLĄDOWY SZKIC UKŁADU RYSUNKÓW

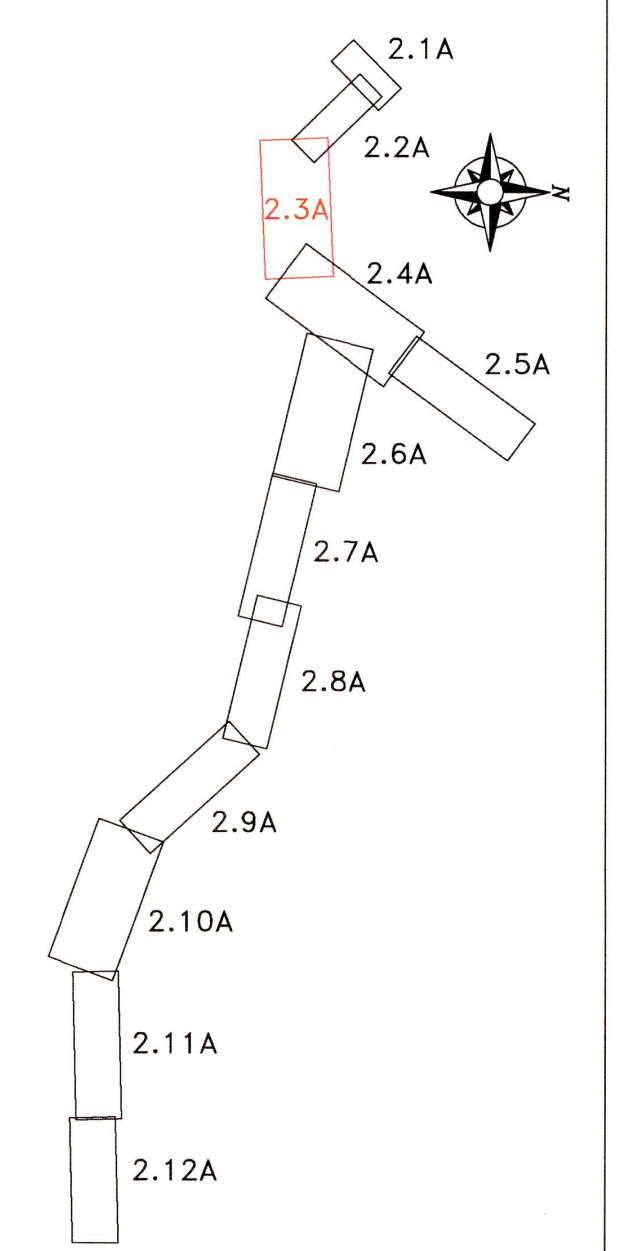
2.1A
2.2A
2.3A
2.4A
2.5A
2.6A
2.7A
2.8A
2.9A
2.10A
2.11A
2.12A
N

192

POMORSKI URZĄD WOJEWÓDZKI
w GDAŃSKU
WYDZIAŁ INFRASTRUKTURY
ul. Okopowa 21/27
80-810 Gdańsk

Załącznik nr 3
do decyzji o zezwoleniu na realizację
nr 6 ZRID/2023/MKH
z dnia 28.03.2023r.
z up. WOJEWODY POMORSKIEGO

Janusz Woliński
Z-CA DYREKTORA
Wydziału Infrastruktury

REWIZJA 00

Inwestor:	GENERALNY DYREKTOR DRÓG KRAJOWYCH I AUTOSTRAD GENERALNA DYREKCJA ODDZIAŁ W GDAŃSKU ODDZIAŁ W GDAŃSKU ul. Subisława 5 80-354 Gdańsk
Wykonawca:	MIRBUD S.A. ul. Unii Europejskiej 18 96-100 Skierniewice KOBYLARNIA S.A. ul. Zakole 1, Kobylarnia 86-061 Brzoza
Jednostka projektowa:	MOSTY KATOWICE Sp. z o.o. ul. Rolna 12 40-555 Katowice
Nazwa obiektu:	Budowa Obwodnicy Metropolii Trójmiejskiej z podziałem na 2 części: Część nr 2: Budowa Obwodnicy Metropolii Trójmiejskiej. Zadanie 2: Węzeł Żukowo (z węzłem) – Węzeł Gdańsk Południe (z węzłem) Odcinek A (km od 17+606,73 do km 30+874,09)
Nr zadania:	402101106_7404
Stadium:	PROJEKT BUDOWLANY
Branża:	PROJEKT ZAGOSPODAROWANIA TERENU
Obiekt:	OBWODNICA METROPOLII TRÓJMIEJSKIEJ

Tytuł rysunku:			Nr rysunku:
PROJEKT ZAGOSPODAROWANIA TERENU			**PZT 02.03A**
GŁÓWNY PROJEKTANT	MGR INŻ. CZESŁAW POŁEDNIOK UPRAWNIENIA BUDOWLANE DO PROJEKTOWANIA I KIEROWANIA ROBOTAMI BUDOWLANYMI BEZ OGRANICZEŃ W SPECJALNOŚCI KONSTRUKCYJNO-BUDOWLANEJ NR EWID. 144/97		Skala: **1:1000**
PROJEKTANT	INŻ. MICHAŁ HOSZOWSKI UPRAWNIENIA BUDOWLANE DO PROJEKTOWANIA BEZ OGRANICZEŃ W SPECJALNOŚCI DROGOWEJ NR EWID. SLK/0810/POOD/05		
PROJEKTANT	INŻ. PAWEŁ TELICKI UPRAWNIENIA BUDOWLANE DO PROJEKTOWANIA BEZ OGRANICZEŃ W SPECJALNOŚCI DROGOWEJ NR EWID. SLK/2037/POOD/08		
SPRAWDZAJĄCY	INŻ. JAN STANIEWICZ UPRAWNIENIA BUDOWLANE DO PROJEKTOWANIA BEZ OGRANICZEŃ W SPECJALNOŚCI DROGOWEJ NR EWID. SLK/5190/POOD/13		Data: luty 2022